Tonbandgerät EH 003

Schaltzustand BA

für

MEDITAPE K

Fig. 1 Blockschaltbild – MEDITAPE K
Bloc diagram – MEDITAPE K
Schéma bloc – MEDITAPE K
Esquema de principio – MEDITAPE K

Fig. 2 Blockschaltbild – Laufwerk – Steuerung
Bloc diagram – drive control
Schéma bloc – commande du mécanisme d'entrainement
Esquema de principio – mando del mecanismo de arrastre

Fig. 3 Blockschaltbild – UHR
Bloc diagram – CLOCK
Schéma bloc – MINUTERIE
Esquema de principio – RELOJ

Fig. 4 Blockschaltbild – Leseverstärker
Bloc diagram – read amplifier
Schéma bloc – amplificateur d'entrée
Esquema de principio – amplificador de registro

Fig. 5 Blockschaltbild – Triggerung
Bloc diagram – triggering
Schéma bloc – trigger
Esquema de principio disparo

Fig. 6 Verdrahtungsplan
Connecting diagram
Schéma de cablage
Esquema de circuito

Fig. 7 Verdrahtungsplan
Connecting diagram
Schéma de cablage
Esquema de circuito

Fig. 8 Laufwerk – Steuerung
Drive control
Mécanisme d'entrainement – commande
Mando del mecanismo de arrastre

Fig. 9 Laufwerk – Steuerung
Drive control
Mécanisme d'entrainement – commande
Mando del mecanismo de arrastre

Fig. 10 UHR
CLOCK
MINUTERIE
RELOJ

Fig. 11 Leseverstärker
Read amplifier
Amplificateur d'entrée
Amplificador de registro

Fig. 12 Aufsprechverstärker
Recording amplifier
Enregistrement - amplificateur
Mando - amplificador

Fig. 12 a Elektr. Verzögerung
Electronic delay
Retard électronique
Retardo electrónico

Fig. 13 Verdrahtung – Schalter S 4
Connecting diagram – switch S 4
Schéma de cablage – interrupteur S 4
Esquema de circuito interruptor S 4

Fig. 14 Funktionsschema
Functional schema
Schéma fonction
Schémas funcional

Fig. 15 Netzteil – Verdrahtung
Power pack – connecting
Bloc secteur – cablage
Fuente de alimentación – circuito

Fig. 16 Netzteil – Tonbandgerät
Power puck tape recorder
Bloc secteur – magnétophone
Fuente de alimentación del registrador magnético

TECHNISCHE DATEN

Wiedergabegerät

Umspulzeit:	2 min
Netzspannung:	110, 120, 220, 240 V 50 Hz umlötbar
Geschwindigkeiten:	Vorlauf 19,05 cm/s (1 : 60) 0,3175 cm/s (1 : 1) Autom. Rücklauf Schneller Vor- und Rücklauf
Ausgang:	EKG (1 : 1) 2 V_{ss} Puls (1 : 60) +6 V / 0 V
Löschfrequenz:	50 kHz
Registrierer:	
Kanäle:	2
Schreibbreite:	30 mm je Kanal
Registriergeschwindigkeiten:	10 – 25 – 50 mm/s 10 – 25 – 50 mm/min
Leistungsaufnahme:	ca. 300 VA
Abmessungen:	370 x 445 x 324 mm (HxBxT)
Gewicht:	38 kg

TECHNICAL DATA

Playback unit

Rewind time:	2 min
Mains voltage:	110, 120, 220, 240 V 50 Hz
Speed:	forward 19,05 cm/s (1 : 60) 0,3175 cm/s (1 : 1) Automatic return level Fast foward - return
Output:	ECG (1 : 1) 2 V_{ss} Puls (1 : 60) +6 V / 0 V
Erase frequency:	50 kHz
Recorder:	
Channels:	2
Tracing width:	30 mm
Recording speeds:	10 – 25 – 50 mm/s 10 – 25 – 50 mm/min
Output exposure:	300 VA approx.
Dimensions:	370 x 445 x 324 mm (HxWxD)
Weight:	38 kg

DATES TECHNIQUES

Appareil de reproduction

Temps de rebobinage:	2 mm
Tension de réseau:	110, 120, 220, 240 V 50 Hz
Vitesse:	retour 19,05 cm/s (1 : 60) 0,3175 cm/s (1 : 1) retour autom. rapide marche avant - retour
Sortie:	ECG (1 : 1) 2 V_{ss} Pouls (1 : 60) +6 V / 0 V
Extinction fréquency:	50 kHz
Enregistreur:	
Canaux:	2
Largeur d'enregistrement:	30 mm par canal
Vitesses d'enregistrement:	10 – 25 – 50 mm/s 10 – 25 – 50 mm/min
Puissance consommée:	300 VA env.
Dimensions:	370 x 445 x 324 mm (HxLxP)
Poids:	38 kg

DATOS TECNICOS

Aparato de reproducción

Tiempo de rebobinado:	2 min
Tension de la red:	110, 120, 220, 240 V 50 Hz
Velocidad:	Avance 19,05 cm/s (1 : 60) 0,3175 cm/s (1 : 1) Retroceso automático Rápido avance ; retroceso
Salida:	ECG (1 : 1) 2 V_{ss} Pulso (1 : 60) +6 V / 0 V
Borrado frecuencia:	50 kHz
Registrador:	
Canales:	2
Anchura de registro:	30 mm por canal
Velocidades de registro:	10 – 25 – 50 mm/s 10 – 25 – 50 mm/min
Consumo de potencia:	aprox. 300 VA
Dimensiones:	Altura 370 mm, Anchura 445 mm, Profundidad 324 mm
Peso:	38 kg

Schaltzustand BA

Meditape K mit elektronischer Verzögerung statt der Bandscheibe.

Wiring index BA

Meditape K with electronic delay instead of tape disc.

Etat de commutation BA

Meditape K avec temporisation électronique au lieu du disque.

Circuito válido BA

Meditape K con retardo electrónico en lugar de disco de cinta.

ÜBERSICHTSBLATT-SURVEY SHEET-FEUILLET SYNOPTIQUE-CUADRO SINÓPTICO

Typen-Nr.: EH 003 MT/PT Nr.: P 26/7-EH 003 - 02 - 05

Techn. Angaben / Technical data / Indications techniques / Datos técnicos	Sachnummer / Identification No. / No. du modèle / No. interno	Schaltzustand / Modification / Circuit / Circuito	Fig.6,7	Fig. 8,9	Fig. 10	Fig. 11	Fig. 12	Fig. 12a	Fig. 13	Fig.15/16
			Blattnummer - Sheet No. - No du feuillet - No. de hoja / Ausführungsnummer - Sheet modification - Modification du feuillet - No de diseño							
Tonbandgerät	C72454-A16-A3	BA								
Tonbandgerät USA	C72454-A16-A4		1	1	4	1	1		1	
Verdrahtungsplan	X6,X7-X-17		X							
Laufwerksteuerung	X5-X-11			X						
Uhr	X2-X-11				X					
Leseverstärker	X6-X-11					X				
Aufsprechverstärker und	X6-X-11						X			
Elektr. Verzögerung	X4-X-11							X		
Verdrahtungsplan S4	X8-X-17								X	
Netzteil	C72454-A26	BA								4

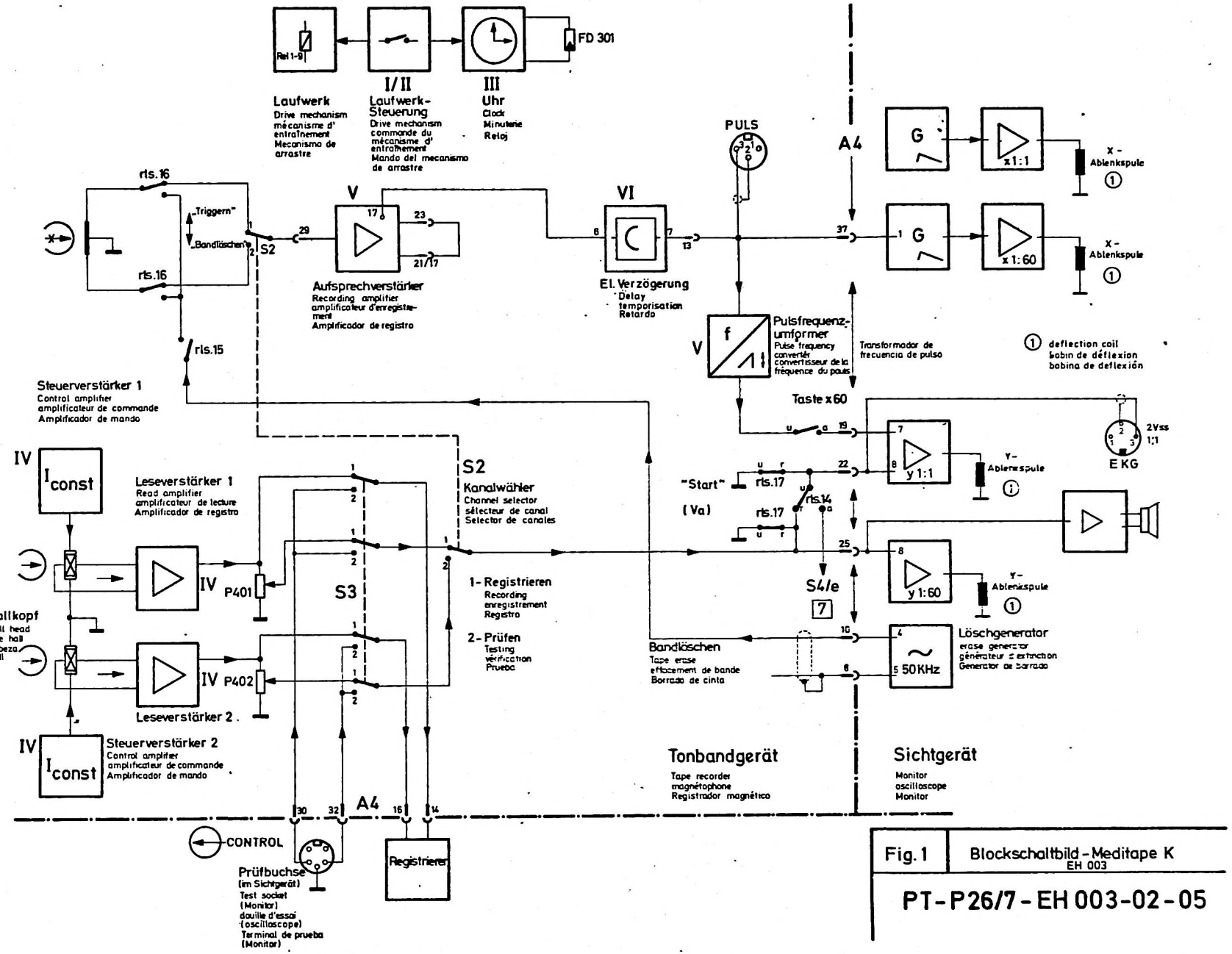

Fig. 1	Blockschaltbild - Meditape K EH 003

PT-P26/7-EH 003-02-05

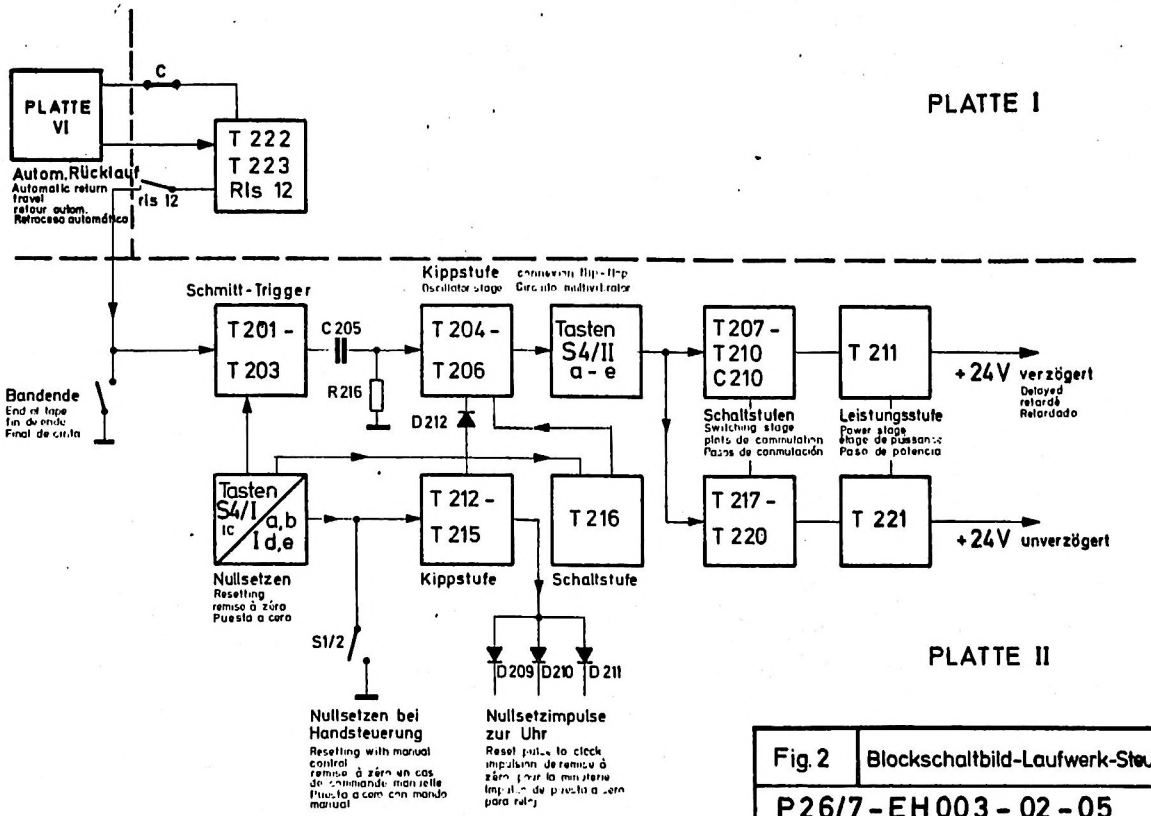

Fig. 2	Blockschaltbild-Laufwerk-Steuerung
P26/7-EH003-02-05	

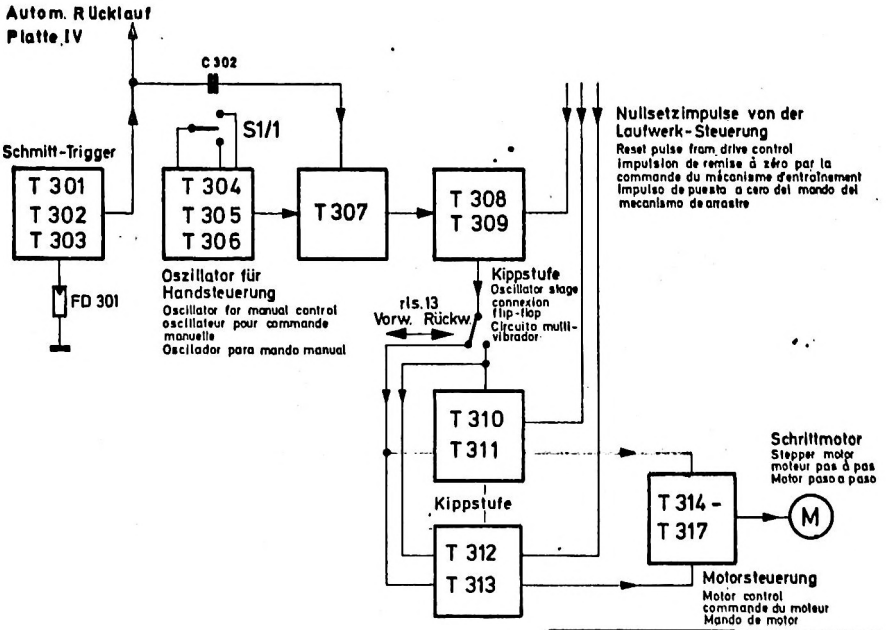

Fig. 3	Blockschaltbild-UHR
P26/7-EH003-02-05	

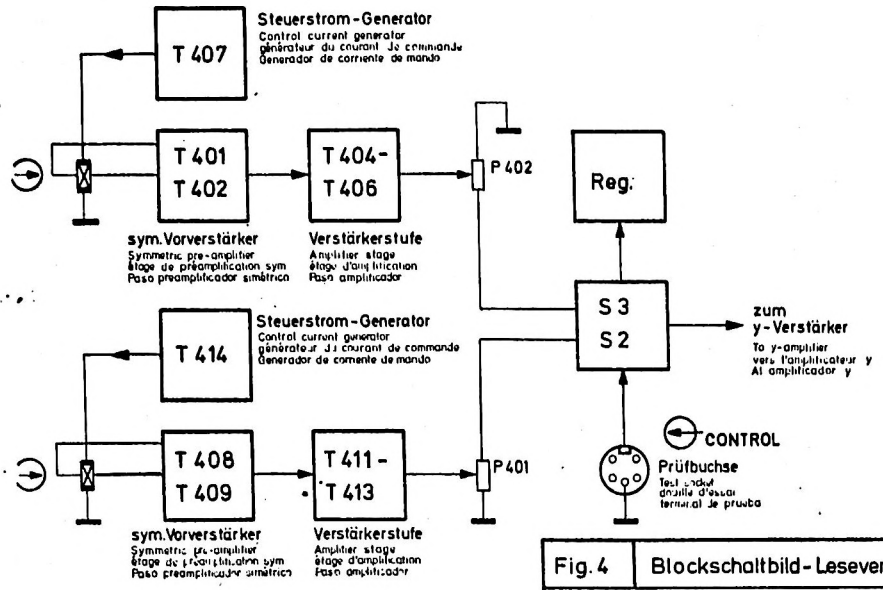

Fig. 4	Blockschaltbild - Leseverstärker

P 26/7 - EH 003 - 02 - 05

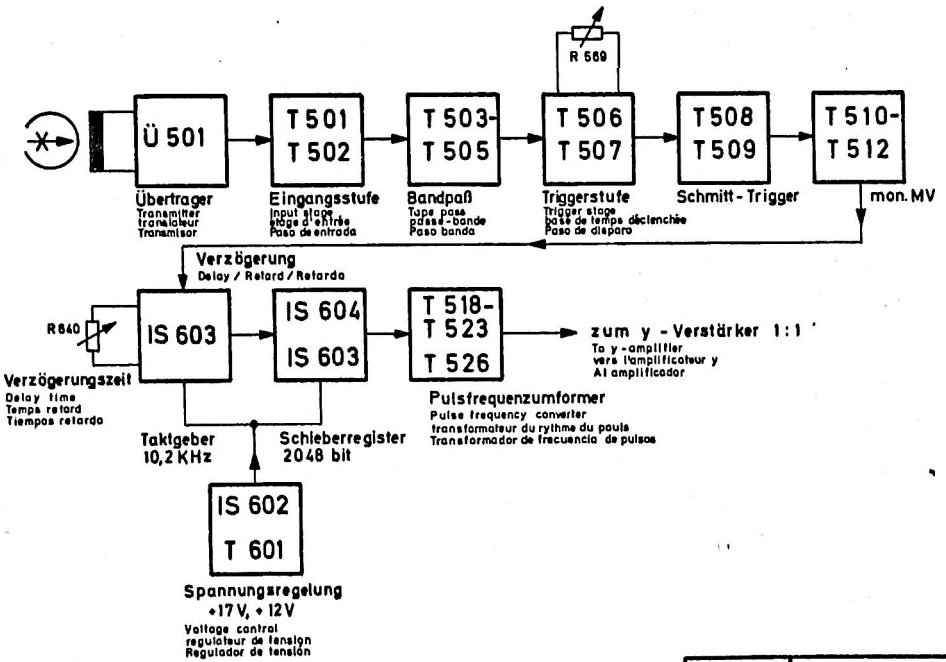

Fig. 5	Blockschaltbild - Triggerung

P 26/7 - EH 003 - 02 - 05

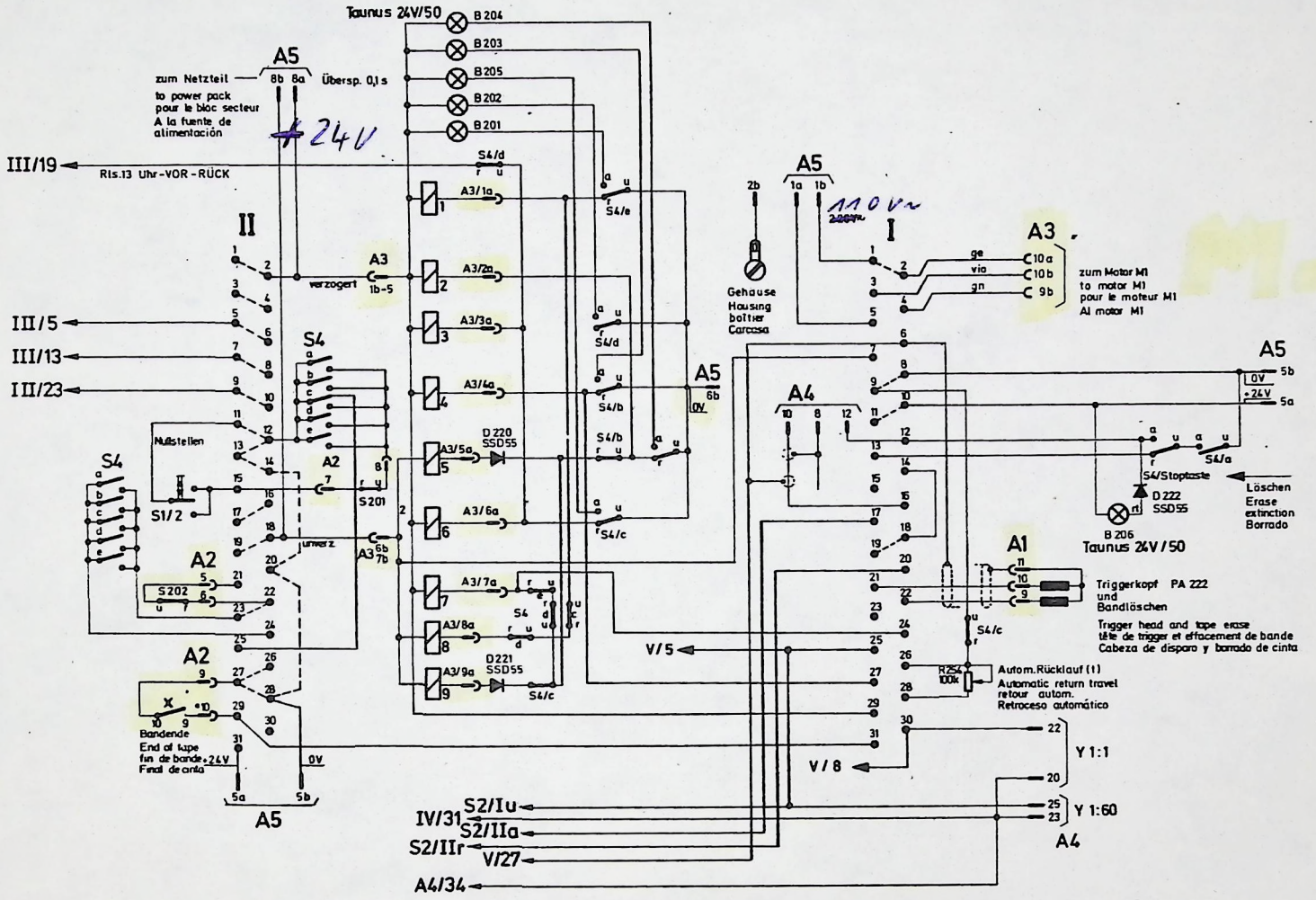

-------Verbindungen bereits auf den Leiterplatten
Connection already provided on circuit boards
connexions déjà sur les circuits imprimés
Conexiones ya hechas en las platinas

Fig.6	Verdrahtungsplan EH 003

PT - P26/7 - EH003-02-05

C 72454 - A16-x5,x6 - Ausf.1 - 17

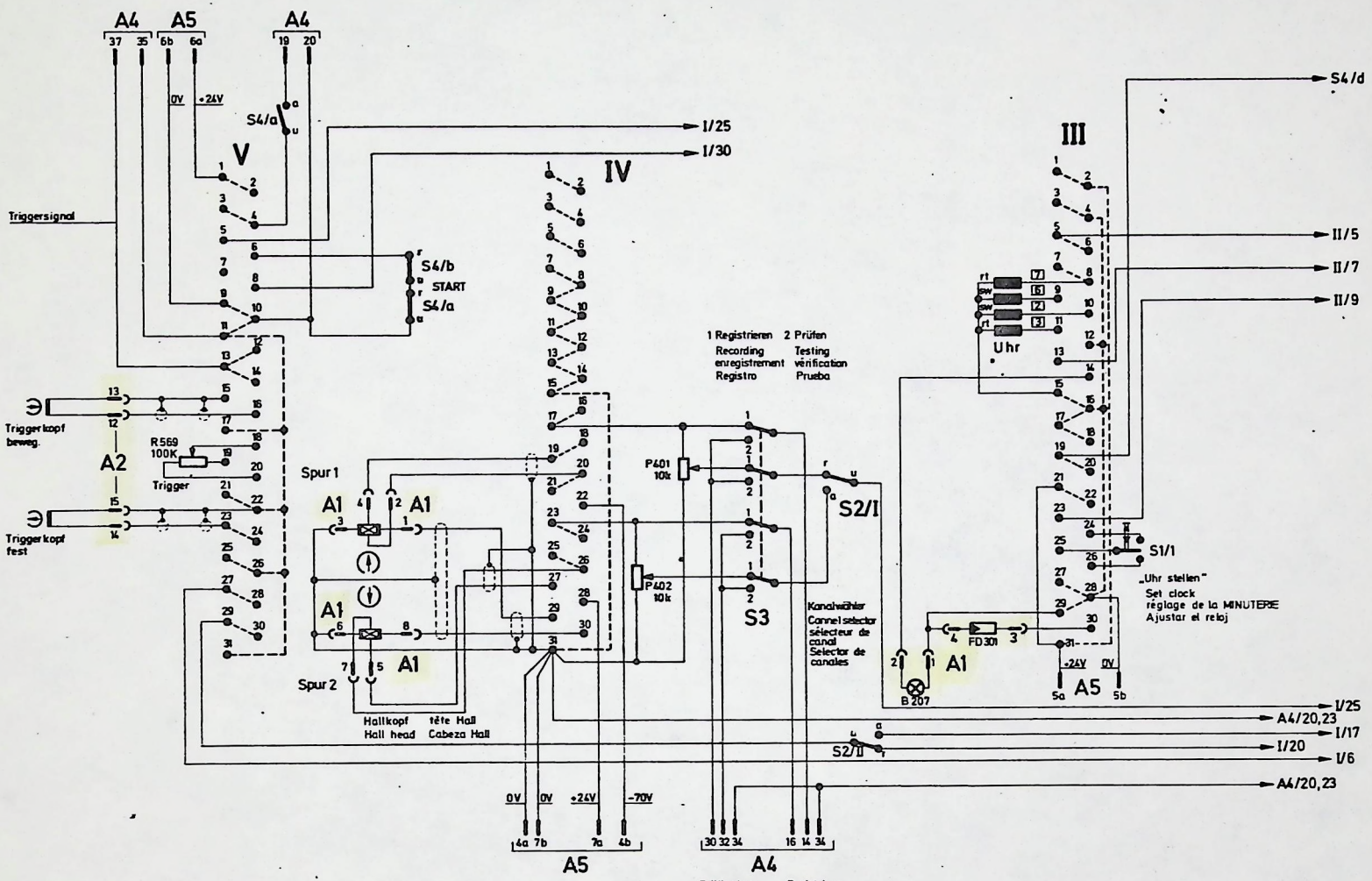

--------Verbindungen bereits auf den Leiterplatten
Connection already provided on circuit boards
connexions déjà sur les circuits imprimés
Conexiones ya hechas en las platinas

Fig.7	Verdrahtungsplan EH 003

PT-P26/7 - EH003-02-05

C 72454 - A16 - x 5, x 6 - Ausf. 1 - 17

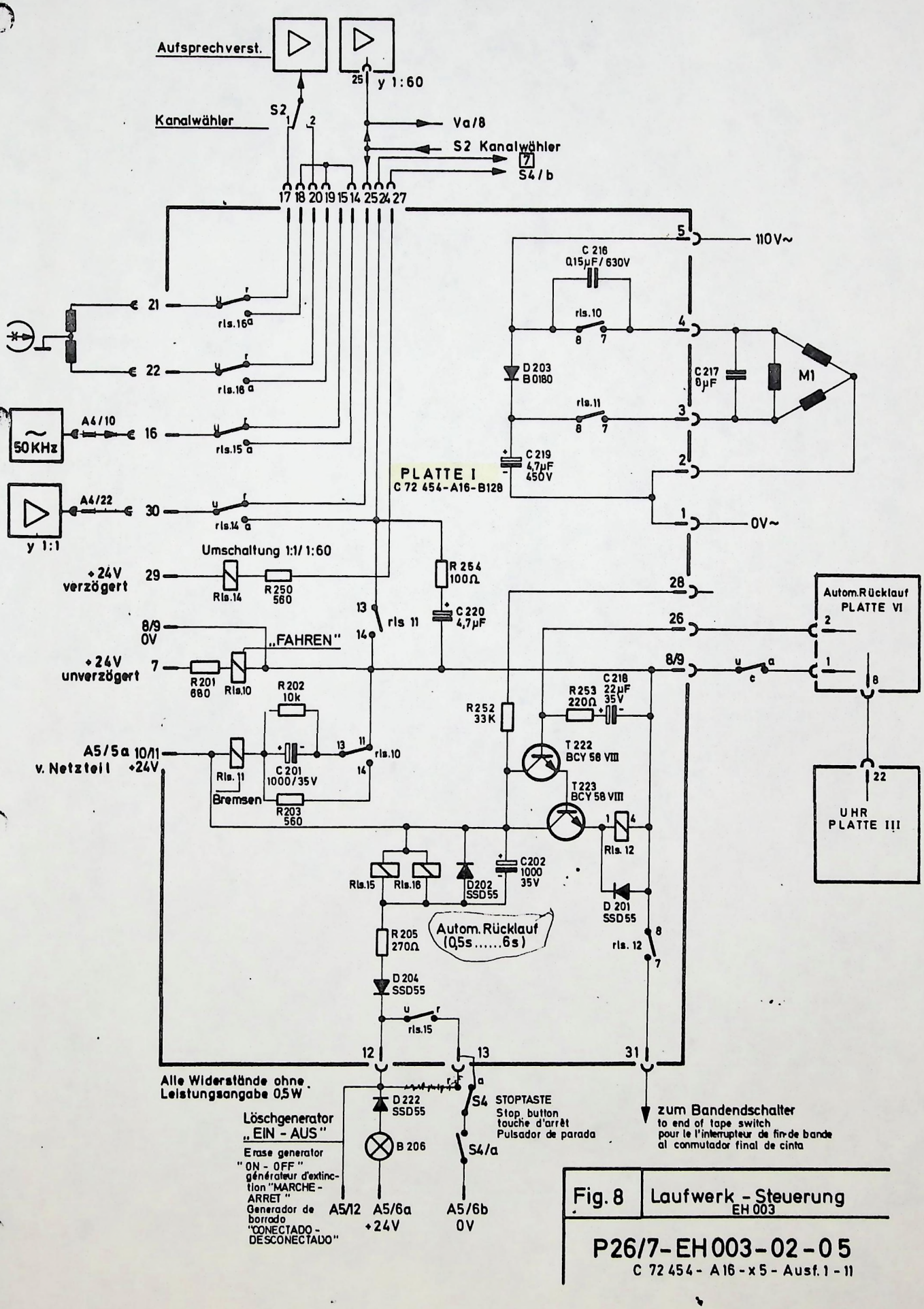

Fig. 8	Laufwerk - Steuerung EH 003

P26/7-EH003-02-05

C 72 454 - A16 - x5 - Ausf. 1 - 11

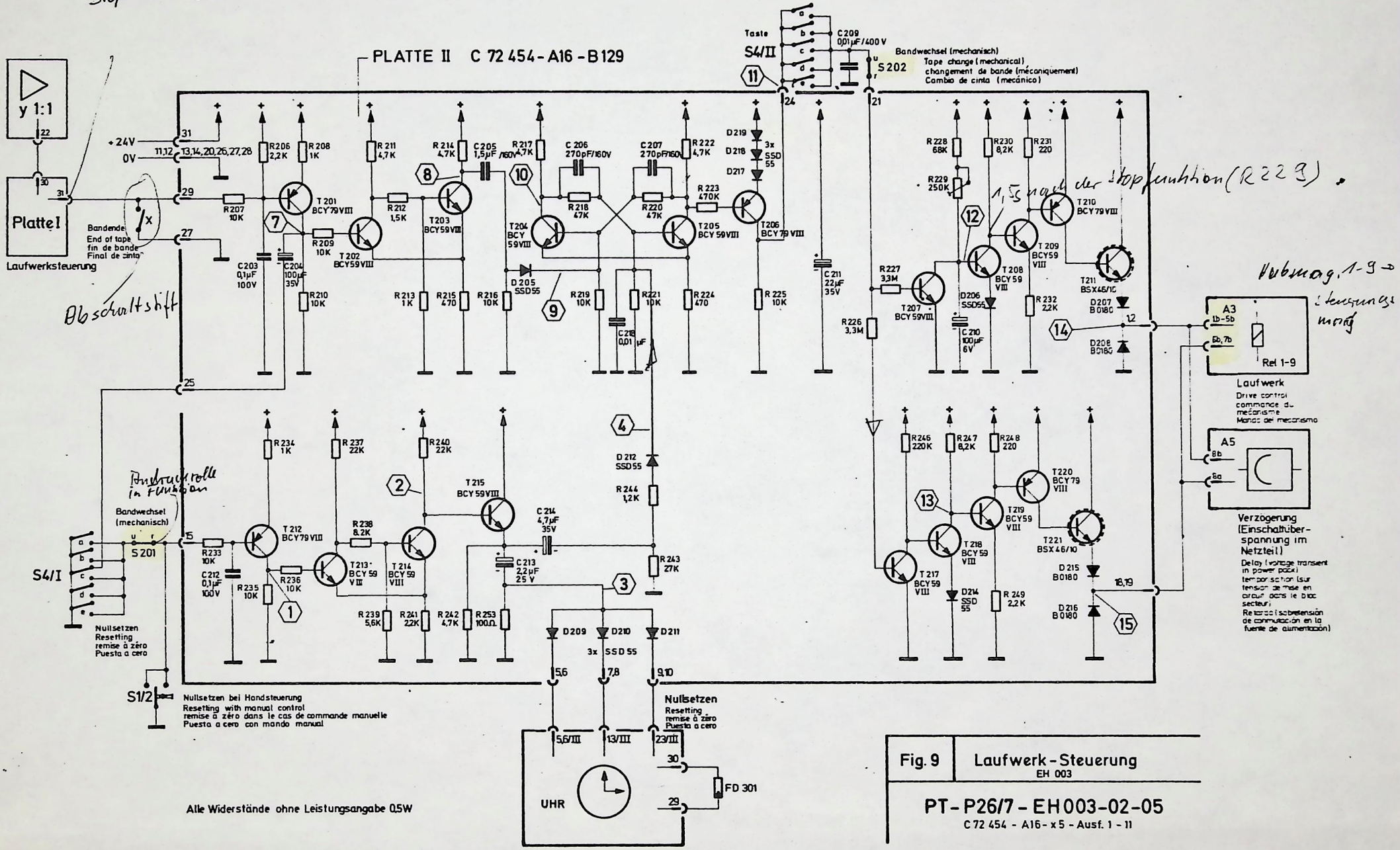

Fig. 9	Laufwerk-Steuerung EH 003

PT-P26/7-EH003-02-05

C 72 454 - A16 - x 5 - Ausf. 1 - 11

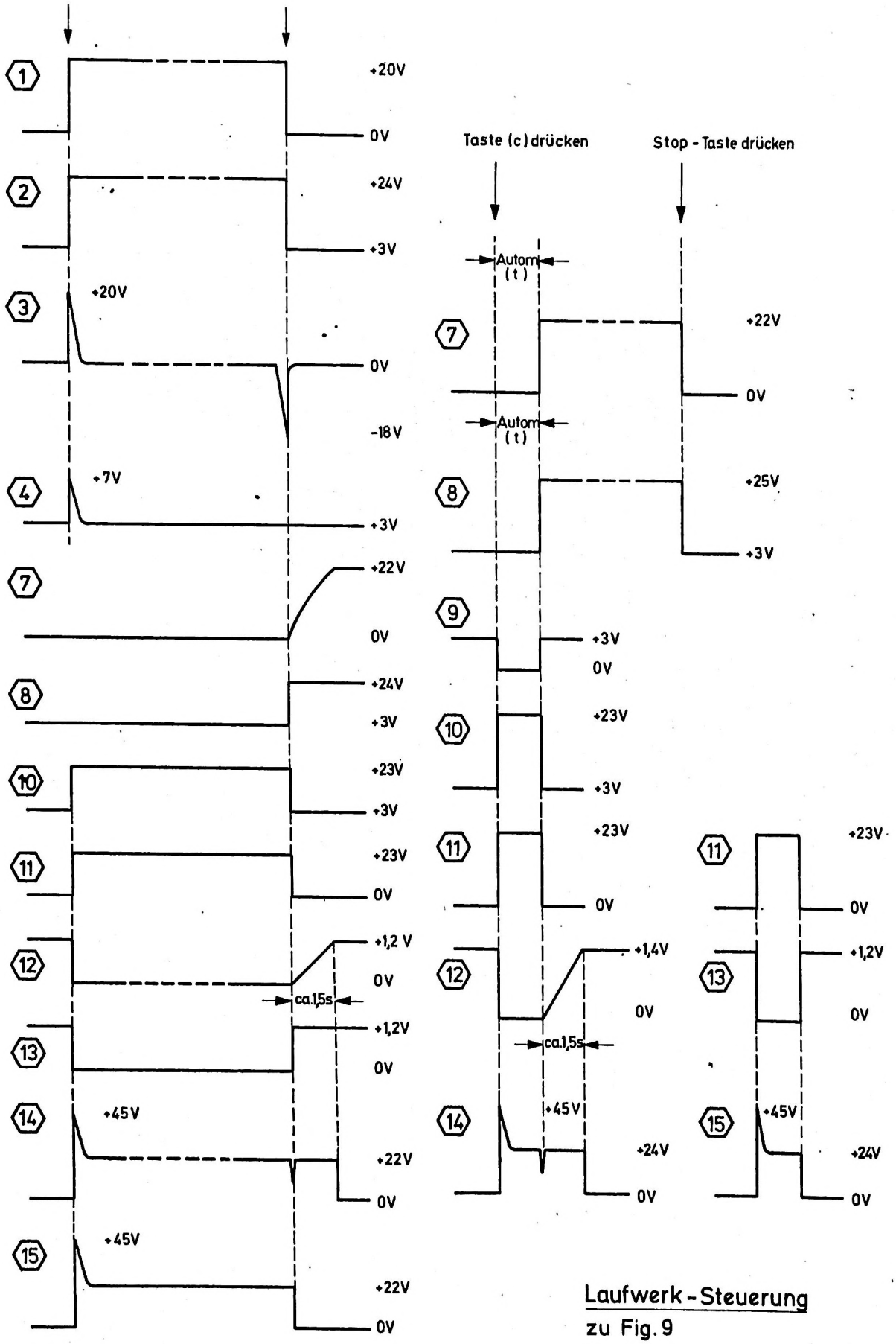

Laufwerk - Steuerung
zu Fig. 9

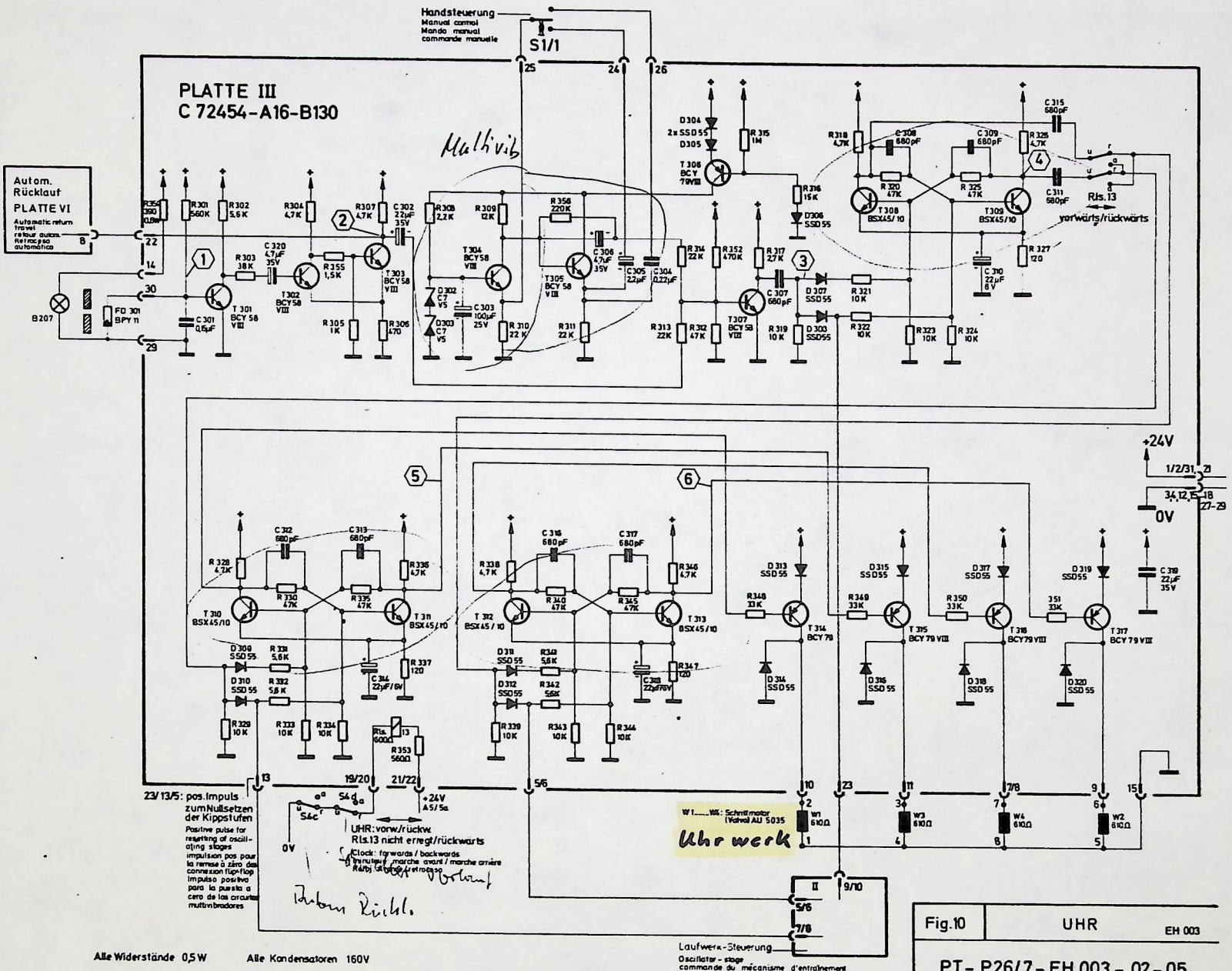

Fig.10	UHR	EH 003

PT-P26/7-EH 003-02-05

C 72454-A16-x2-Ausf.4-11

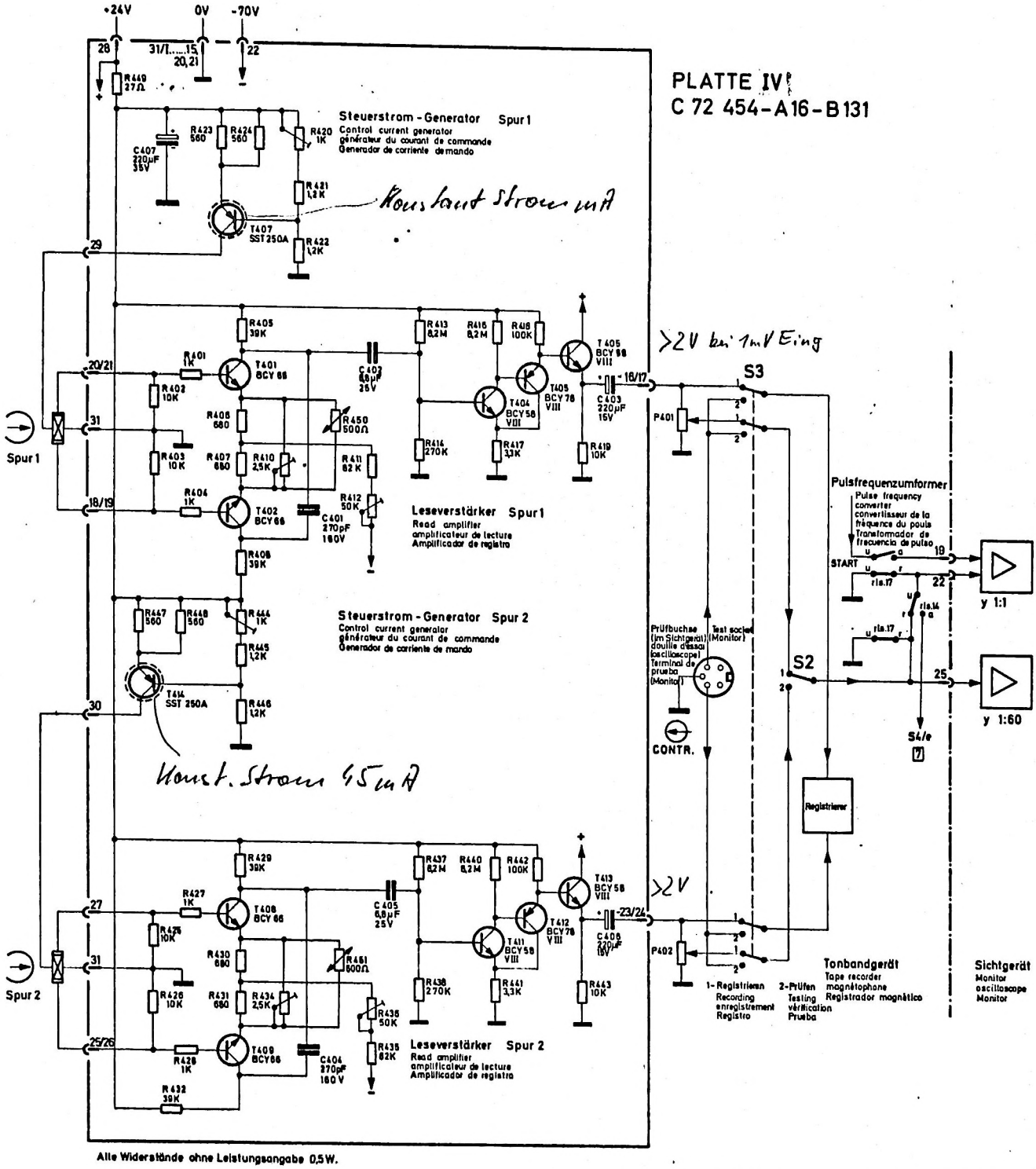

Alle Widerstände ohne Leistungsangabe 0,5W.

Fig. 11	Leseverstärker	EH 003

P26/7 - EH 003 - 02 - 05

C 72 454 - A16-x6 - Ausf.1 - 11

PLATTE V
C 72454 - A16 - B 132

Aufsprechverstärker „Bandscheibe"

Recording amplifier „Tape disc"
amplificateur d'enregistrement "disque de bande"
Amplificador de registro "Disco de cinta"

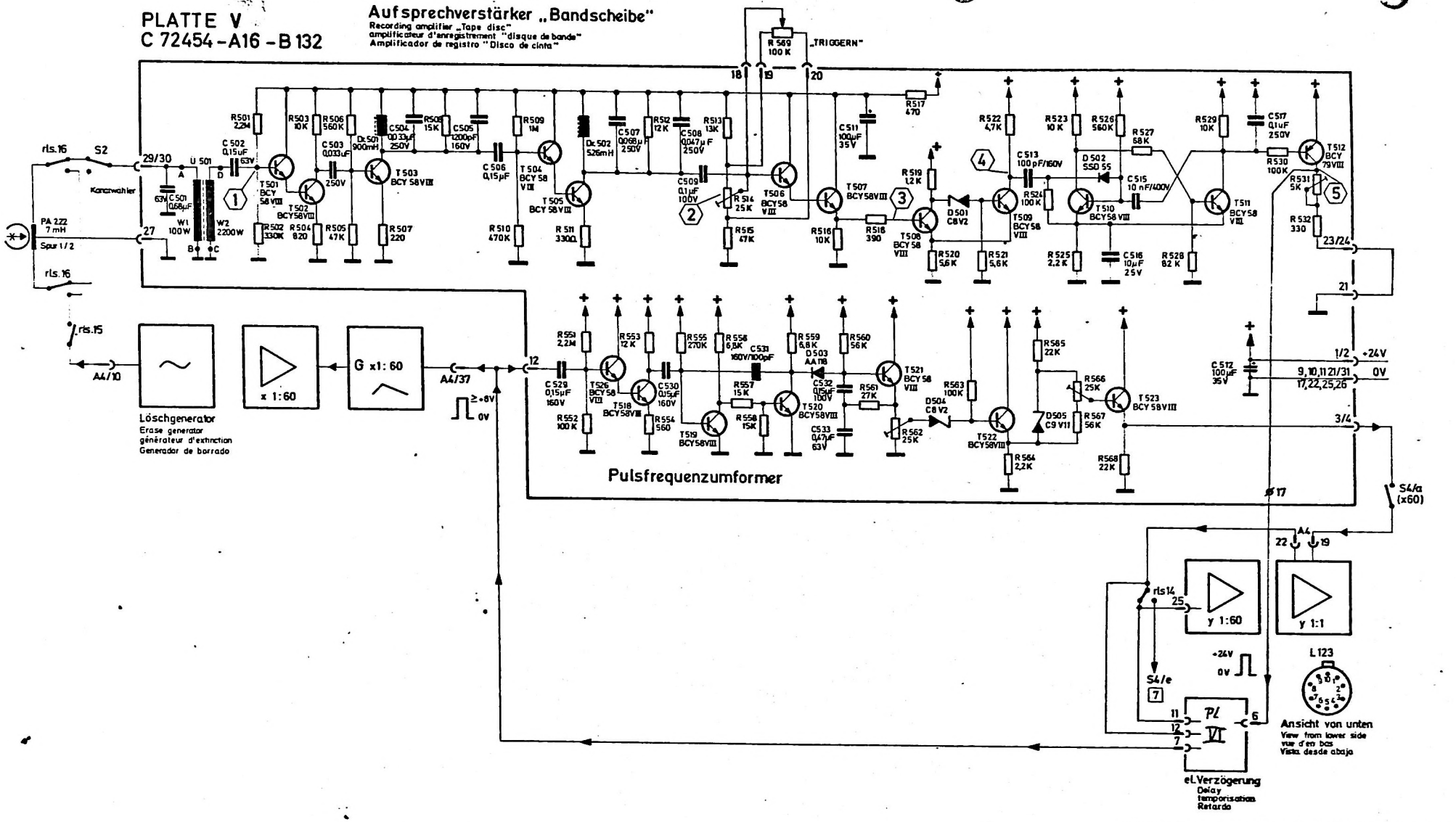

Fig. 12	Aufsprechverstärker EH 003

PT-P26/7 - EH 003 - 02-05
C 72 454 - A16 - x6 - Aust. I - II

S1 : x60, Band mit EKG-Phantom 60min

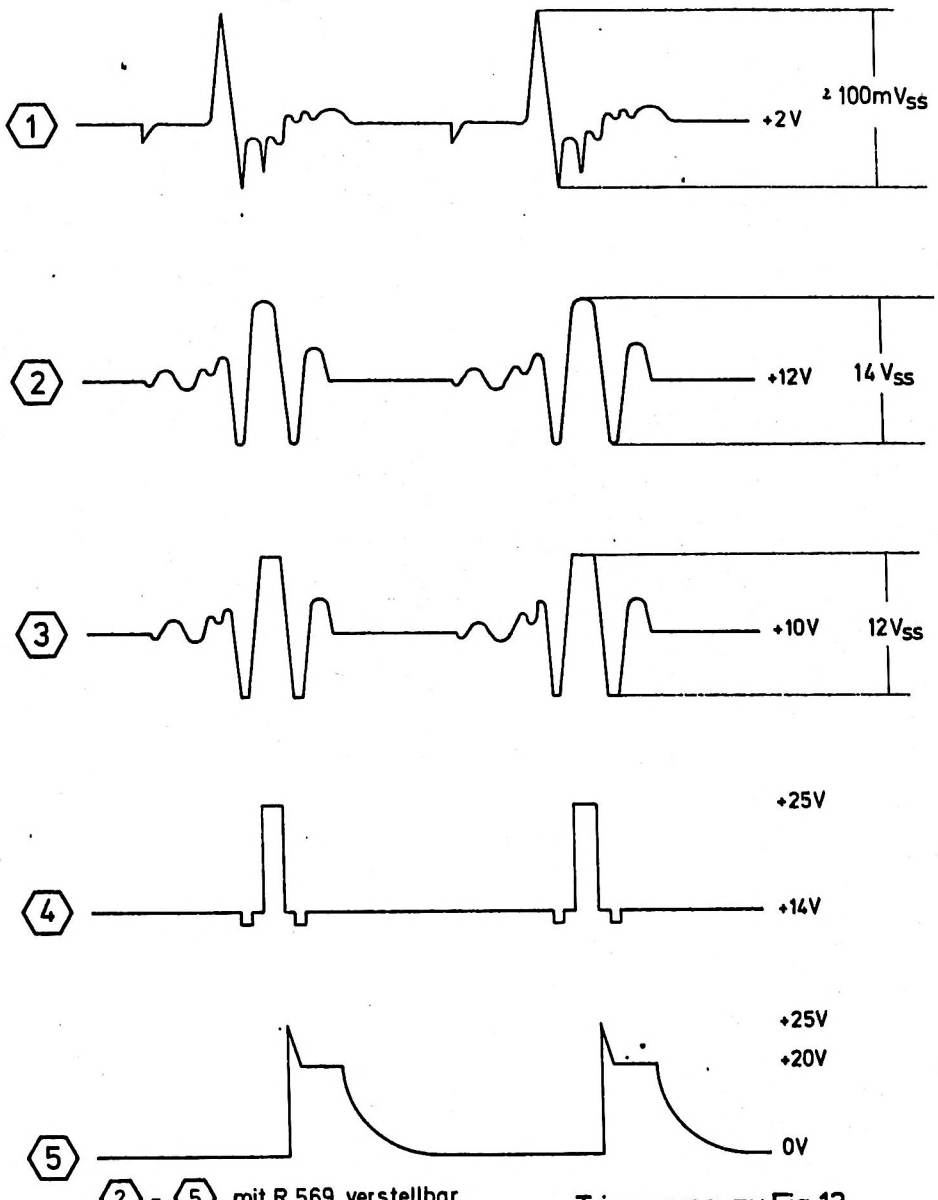

2 - 5 mit R 569 verstellbar

Triggerung zu Fig. 12

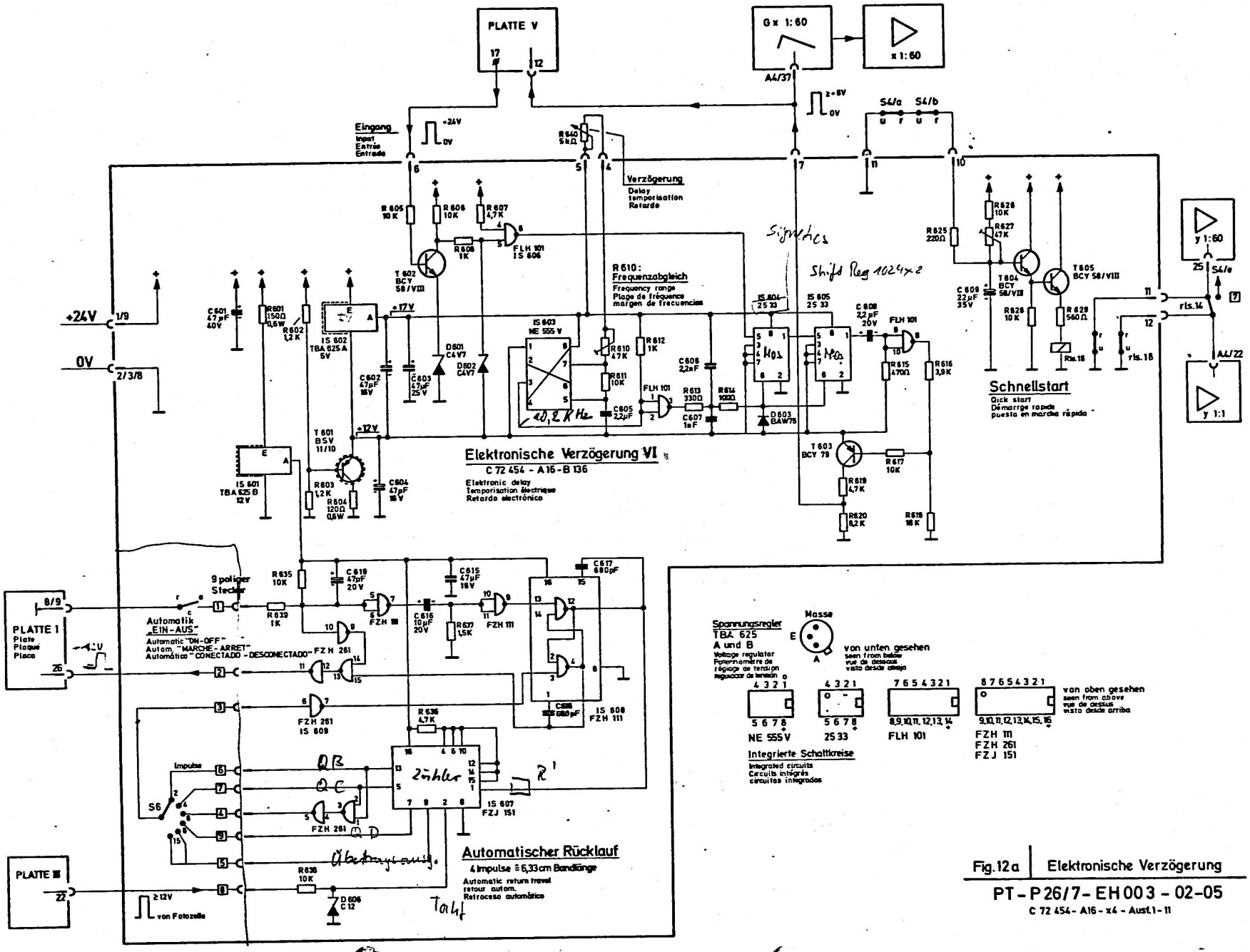

Fig. 12a | Elektronische Verzögerung

PT - P 26/7 - EH 003 - 02-05

C 72 454 - A16 - x4 - Aust. 1 - 11

[1] ..... [9] Hubmagnete
Solenoid
électro aimants de levage
Imanes elevadores

(a) Arbeitskontakt
Normally open contact
contact de travail
Contacto de trabajo

(u) Umschalter
Changeover switch
inverseur
Conmutador

(r) Ruhekontakt
Normally closed contact
contact de repos
Contacto de reposo

STOP: Stoptaste
Stop button
touche d'arrêt
Pulsador de parada

A x 60 [19 cm/s]

B 1:1 [3mm/s]

C Autm.Rücklauf
Automatic return travel
retour autom.
Retroceso automático

D Schneller Rücklauf
Fast return
retour rapide
Retroceso rápido

E Schneller Vorlauf
Fast forward
marche avant rapide
Avance rápido

B 201... B 206: Kontrollampen
Pilot lamps
lamps de contrôle
Lámparas de control
Taunus 24V/50

S4 Ansicht auf Lötanschlüsse
View on soldering connections
vue sur les branchements soudés
Vista de conexiones soldadas

I - V Leiterplatten
Circuits boards
circuits imprimés
Platinas

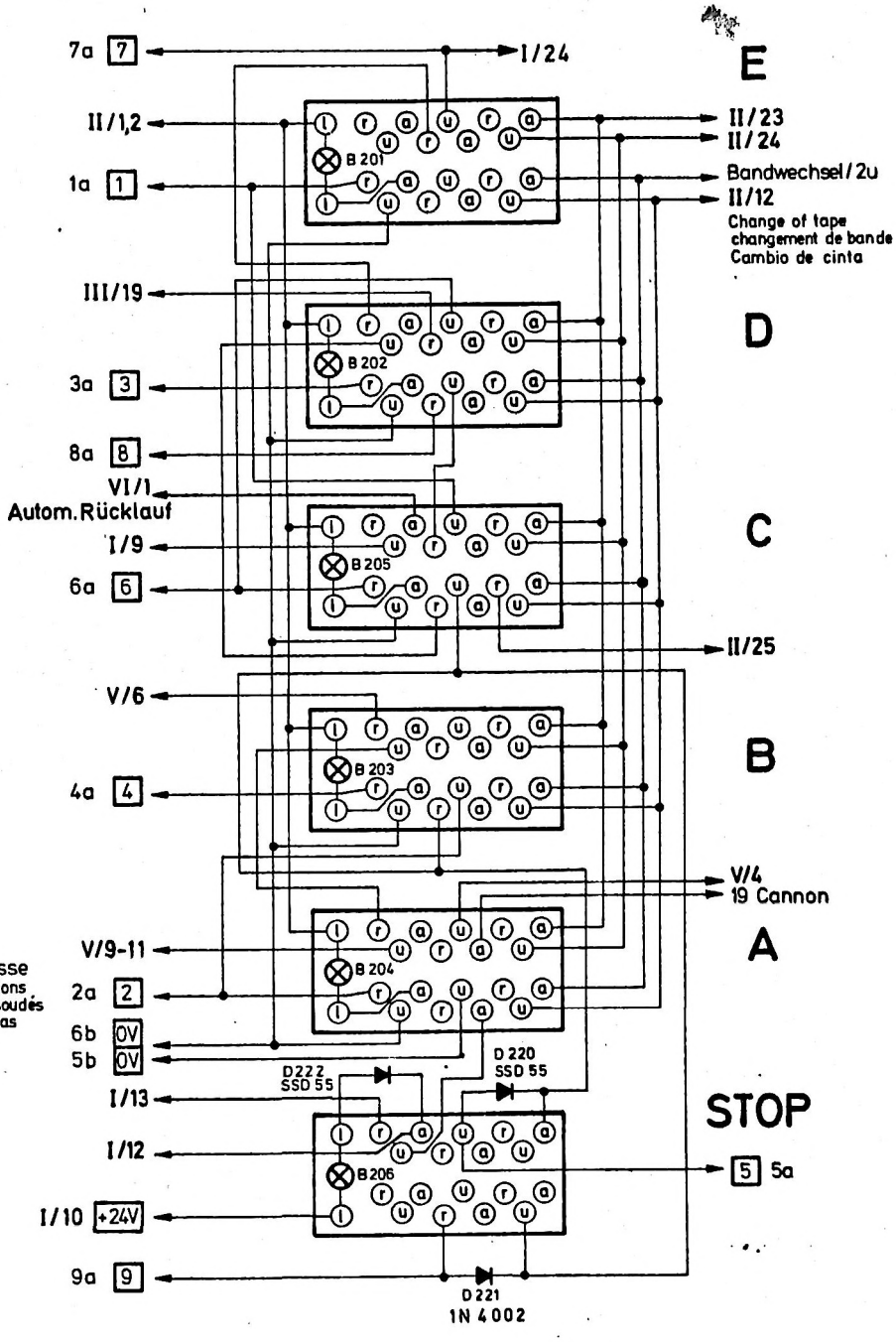

Fig. 13	Verdrahtung - Schalter S4 EH 003

P 26/7 - EH003 - 02 - 05

C 72 454 - A16 - x8 - Ausf. 1-17

Autom. Rücklauf

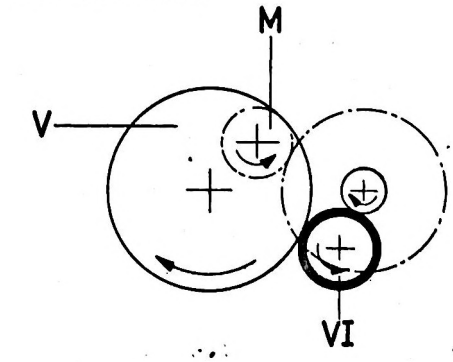

Schneller Vorlauf

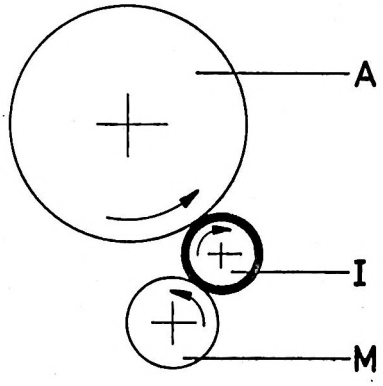

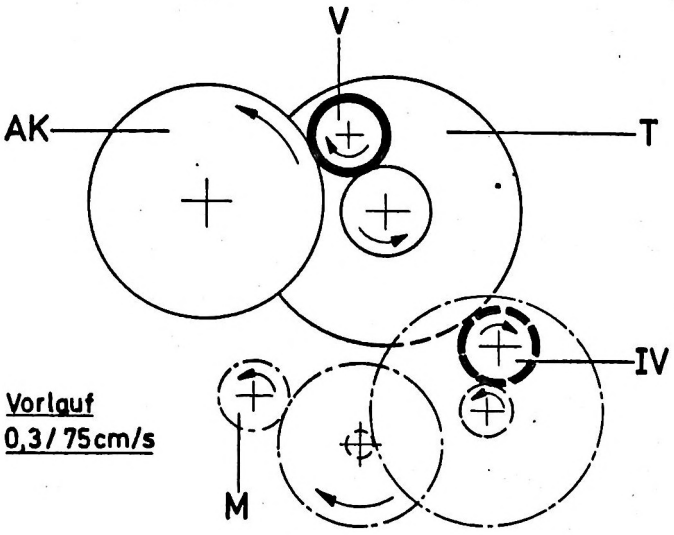

Vorlauf
0,3/75cm/s

Schneller Rücklauf

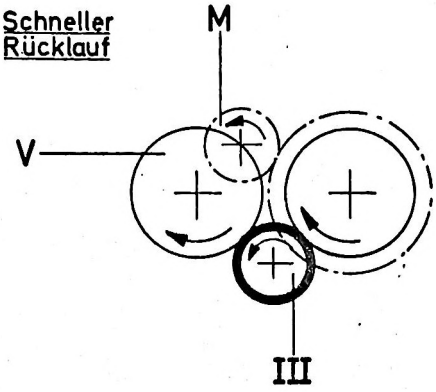

Vorlauf 19 cm/s

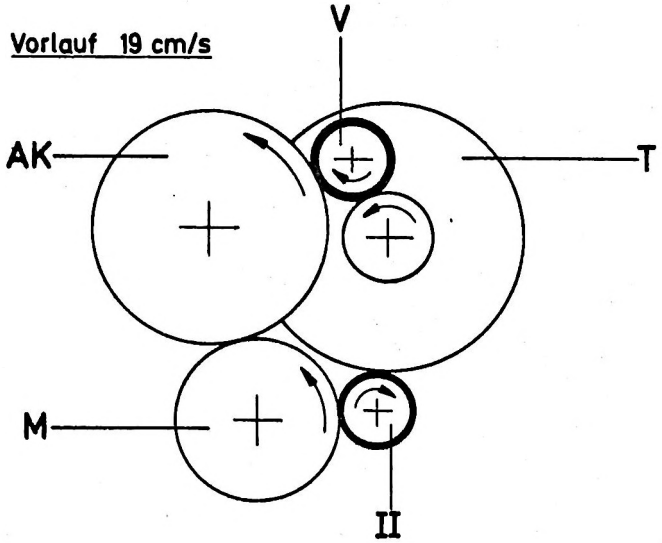

M -Motor
T -Tonwelle
A -Aufwickelteller
AK -Aufwickelkupplung
V -Voratsteller

x) erregte Magnete fallen verzögert ab, nicht erregte Magnete werden kurzzeitig erregt.

		R - Rolle Nr. ..... in Eingriff., M - Magnet Nr. ..... erregt								
Hubmagnet		C 71 246 - Z 92 - B 5							C71246-Z92-B6	C71246-Z92-B7
Funktion		Reibrollen						Bremse	Andruckrolle	Tonkopfträger
STOP	R	I	II	III	IV	V	VI			
	M	1x	2x	3x	4x		6x	7x		
Vorlauf 19.05cm/sec	R		II			V				
	M	1		3	4		6		8	
Vorlauf 0.3175cm/sec	R				IV	V				
	M	1	2	3			6		8	
Autom. Rücklauf	R						VI			
	M	1	2	3	4	5				9
Schnell. Rücklauf	R			III						
	M	1	2		4	5	6			9
Schnell. Vorlauf	R	I								
	M		2	3	4	5	6			9

Funktionsschema
Fig. 14

C 72454-A26-A1-A2-17

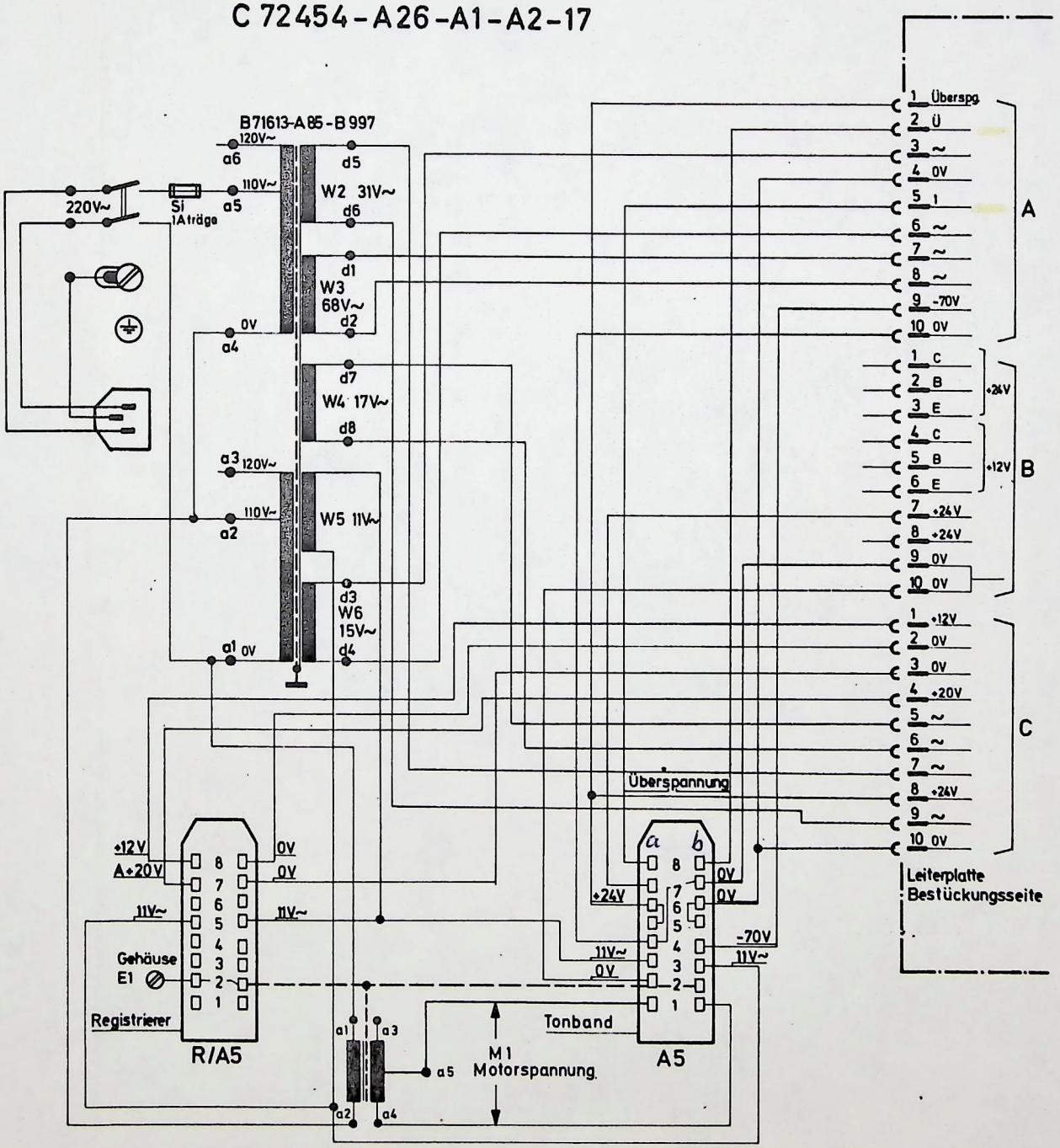

Netzteil-Tonbandgerät
B 71713 - A 65 - A 985

a3 - a4 - Normal (110 V~)
a3 - a5 - USA (60 Hz) (130V~)

Fig. 15	Netzteil-Verdrahtung EH003

PT-P26/7-EH003-02-05
C 72 454 - A16 - x2 - Ausf. 4-17

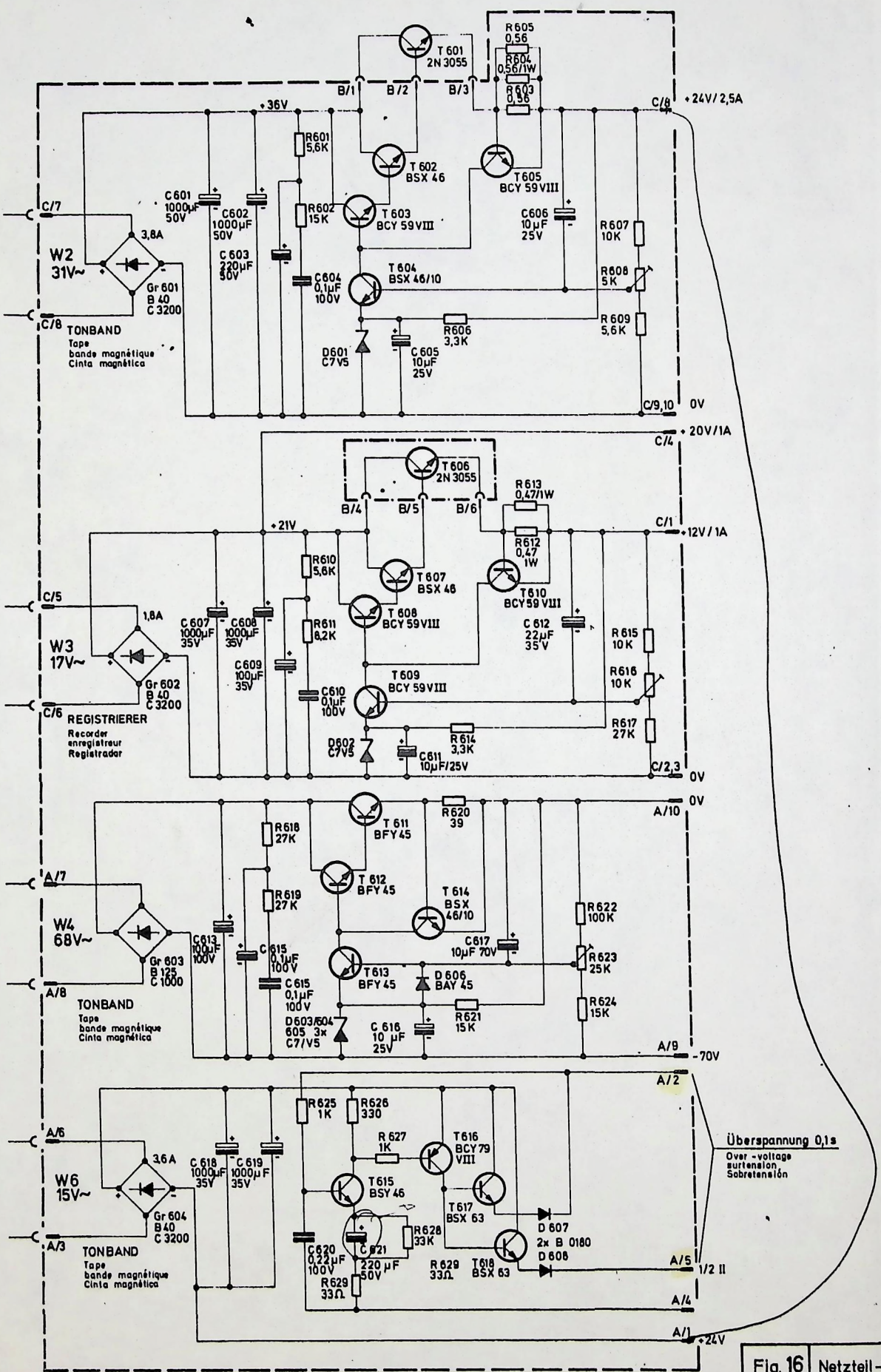

Alle Widerstände ohne Leistungsangabe 0,5W **Leiterplatte: C72454-A26-B8**

Circuit board
circuit imprimé
Platina

Fig. 16 Netzteil-Tonbandgerät

PT-P26/7-EH003-02-05

C 72454-A16-x2 - Aust. 4 - 11